СХЕМА
НА ТЪРГОВСКА ЗОНА Булевард "ЯВОРОВ"
М 1:1000

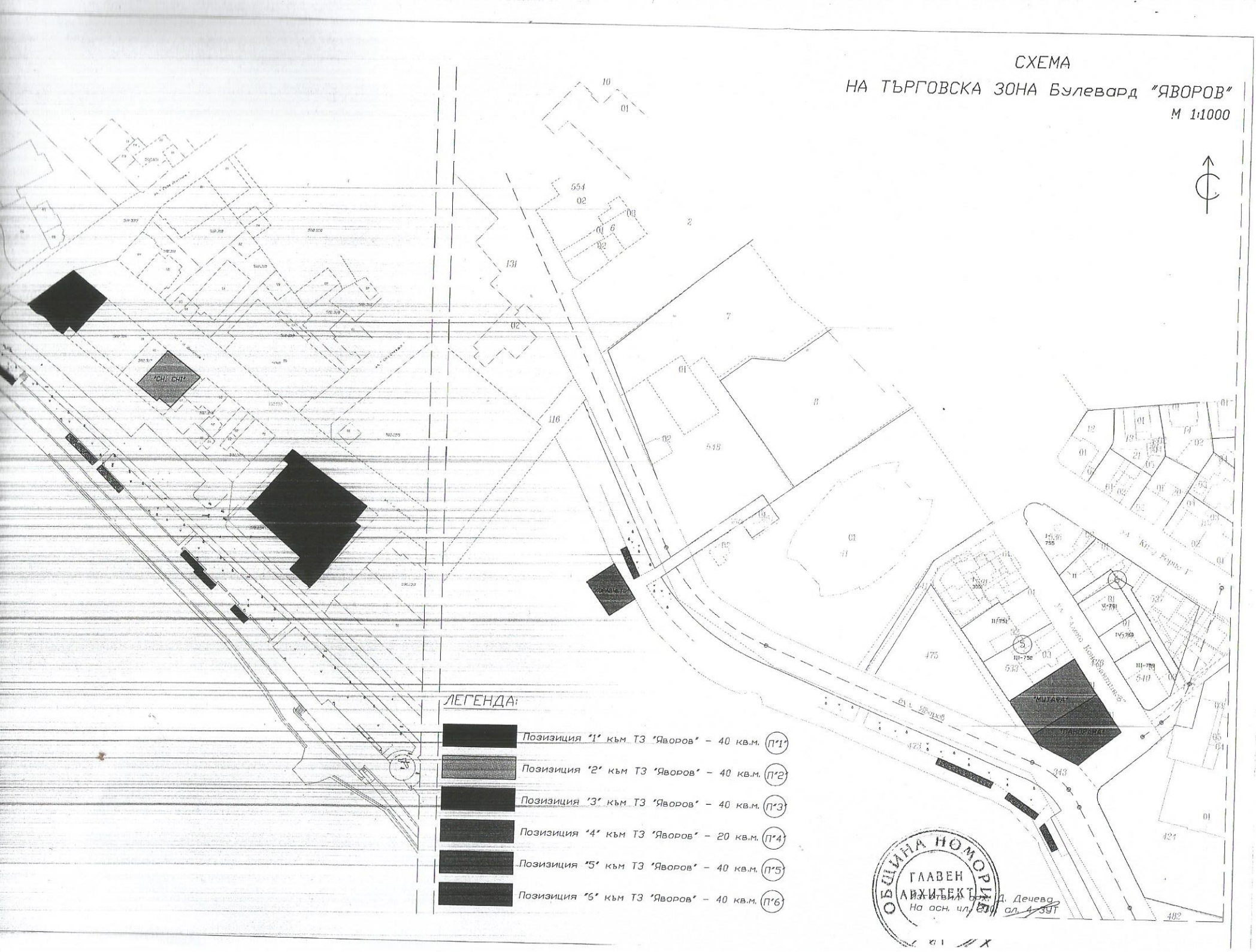

СХЕМА
НА ТЪРГОВСКА ЗОНА Булевард "ЯВОРОВ"
М 1:500



ЛЕГЕНДА:

- Позиция "4" към ТЗ "Яворов" – 20 кв.м. /2 м. Х 10 м./ (П"4")
- Позиция "5" към ТЗ "Яворов" – 40 кв.м. /2 м. Х 20 м./ (П"5")
- Позиция "6" към ТЗ "Яворов" – 40 кв.м. /2 м. Х 11 м. и 2 м. Х 9 м./ (П"6")

ОБЩИНА НОМОРИЕ
ГЛАВЕН АРХИТЕКТ

Изготвил: арх. Д. Дечева
На осн. чл. 230, ал. 4 ЗУТ

СХЕМА
НА ТЪРГОВСКА ЗОНА Булевард "ЯВОРОВ"
М 1:500

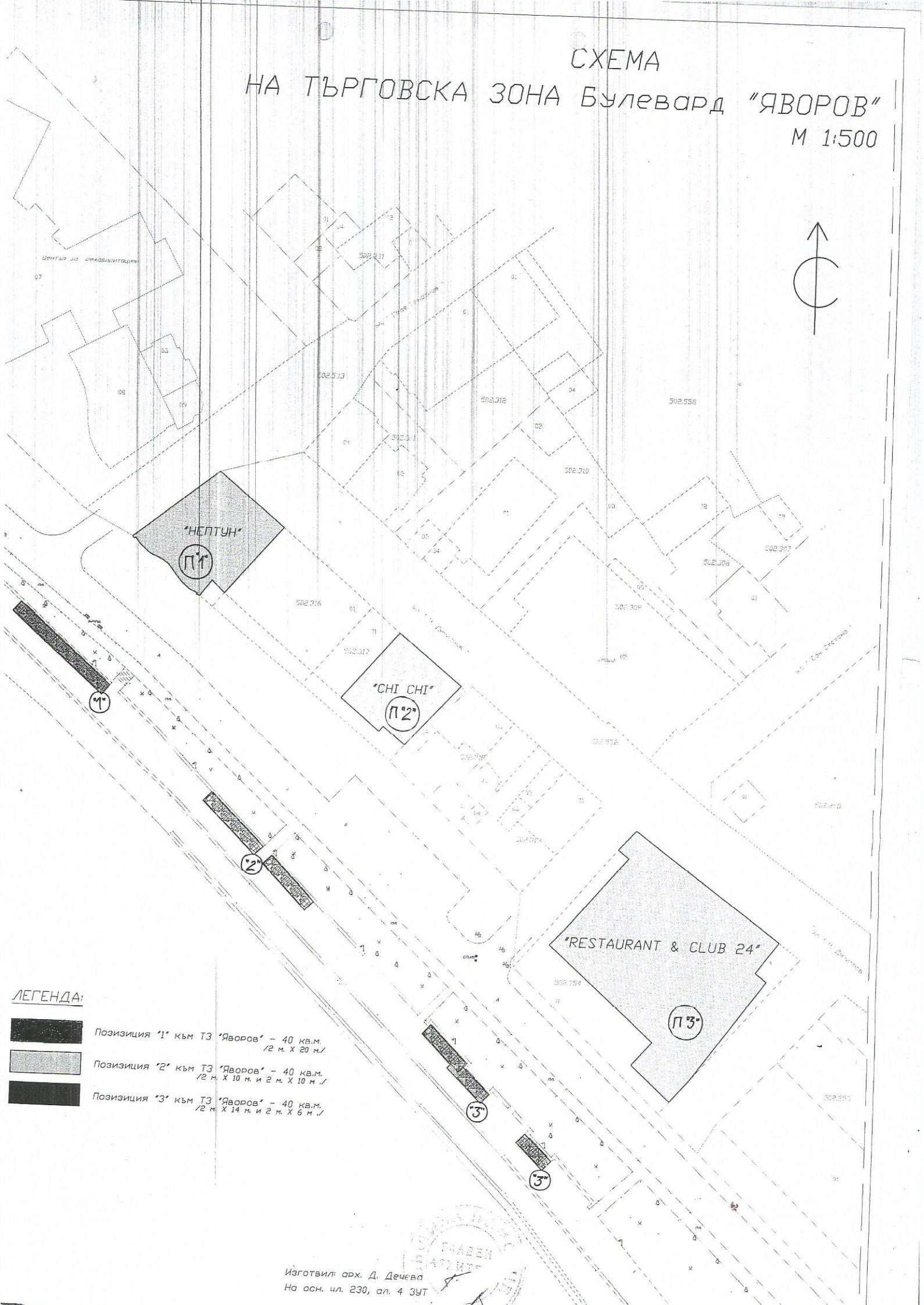

ЛЕГЕНДА:

Позиция "1" към ТЗ "Яворов" – 40 кв.м. /2 м. Х 20 м./

Позиция "2" към ТЗ "Яворов" – 40 кв.м. /2 м. Х 10 м. и 2 м. Х 10 м./

Позиция "3" към ТЗ "Яворов" – 40 кв.м. /2 м Х 14 м. и 2 м. Х 6 м./

Изготвил: арх. Д. Дечева
На осн. чл. 230, ал. 4 ЗУТ

Обособените позиции (пространства) включват маси, чадъри и декоративни елементи с озеленяване (кашпи, саксии и/или цветарници), групирайки се изцяло в посочената позиция и по никакъв начин не трябва да възпрепятства свободното пешеходно движение.

За заета площ се счита цялото пространство с ограничен достъп (позиция).

Допълнителните технически изисквания към елементите в обособените пространства са определени в **Приложение № 1**.

Приложение № 1

1.1. **Маси** (посочените размери са в см.)

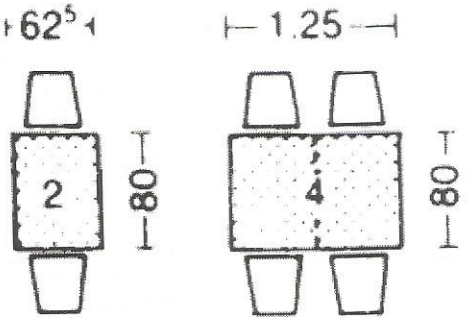

1.2. Слънцезащитно съоръжение - **Чадър** 200 х 200 см.

- Алуминиева рамка в бяло, екрю или сиво;
- Дървена рамка в естествен цвят;
- Текстилно платно в цвят бяло или екрю.

1.3. Декоративни елементи с озеленяване **(кашпи, саксии и/или цветарници)**

- Пластмаса, мрамор, гранит - в цвят бяло, екрю или сиво;
- Дървени в естествен цвят.

Изготвил: арх. Д. Дечева,
на осн. чл. 230, ал. 4 ЗУТ